ALAPRAJZI NÉZET 1:50

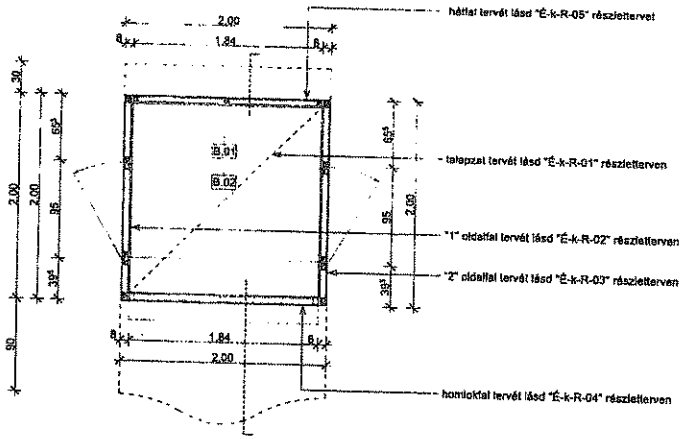

TETŐ NÉZET 1:50

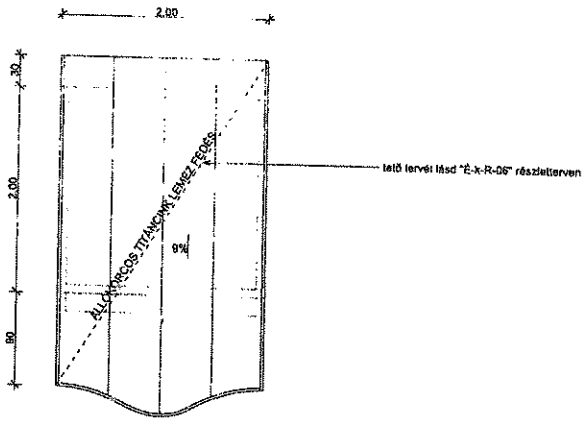

METSZET (ZÁRT ÁLLAPOT) 1:50

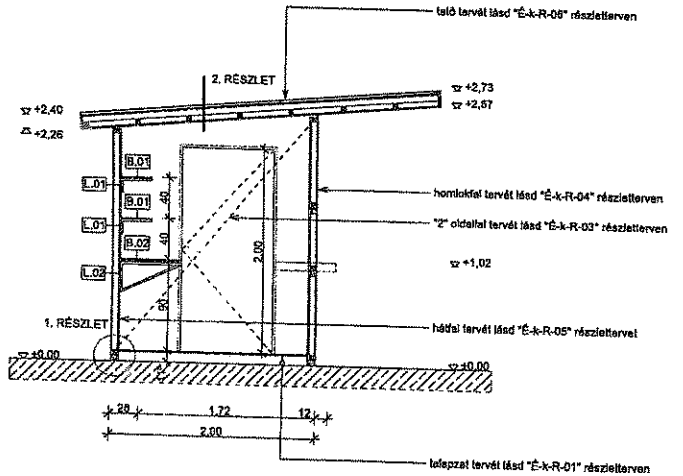

METSZET (NYITOTT ÁLLAPOT) 1:50

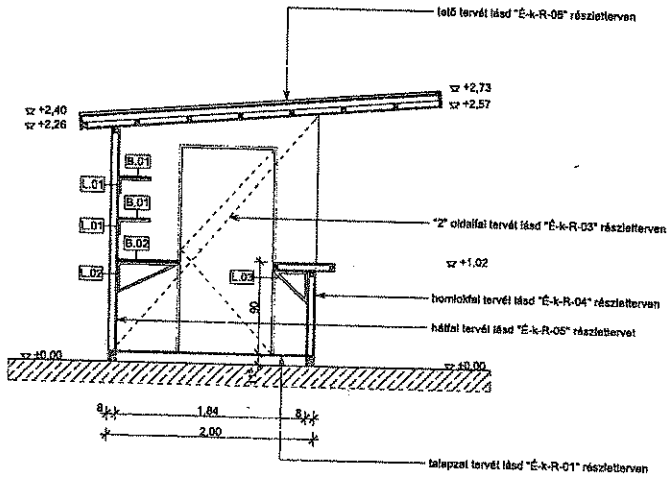

PAVILON DEBRECEN

BERUHÁZÓ - ÉPÍTTETŐ:

NÉV: DEBRECEN MEGYEI JOGÚ VÁROS ÖNKORMÁNYZATA
CÍM: 4025 DEBRECEN, PIAC UTCA 20
TEL.: +35-52/511-400

GENERÁLTERVEZŐ:

BORD

NÉV: BORD ÉPÍTÉSZ STÚDIÓ KFT.
CÍM: 1149 BUDAPEST, EGRESSY ÚT 31-33.
TEL./FAX: +36-1/787-86-46 | MOBIL: +36-20/939-59-68
MŰTEREM: 1148 BUDAPEST, NAGY LAJOS KIRÁLY ÚTJA 20.

BORDÁS PÉTER — OKL. ÉPÍTÉSZMÉRNÖK
FELELŐS ÉPÍTÉSZ TERVEZŐ — É 01-4760
BENKE RÓBERT — OKL. ÉPÍTÉSZMÉRNÖK
KÉKI ANDRÁS — ÉPÍTÉSZ
MEZEY TAMÁS — OKL. ÉPÍTÉSZMÉRNÖK
ULMANN ISTVÁN — ÉPÍTÉSZ

A pavilon 6 szerkezeti elemből áll (4 oldalfal, tető) mely egy talapzatra szerelve kerül felállításra. A 6 szerkezeti elem lapra szerelve jól szállítható. Opcionálisan a talapzat belső víztartályokkal kerül letarhelésre, mely biztosítja a pavilon kellő állékonyságát. Az oldalfalak szerkezete fenyő szerkezeti elemekből készül, melyre kívülről fehér kompakt lemez burkolat, a belső oldalon pedig szintelen matt lakkozású rétegelt lemez burkolat kerül. (Több pavilon sorolásánál a belső érintkező elemek oldalán az ajtókat le kell szerelni az átjárhatóság érdekében.) Az elemek méretezett acél kapcsolatok segítségével kerülnek rögzítésre egymáshoz. Első lépésként az oldalfalakat a hát és homlokfalhoz rögzítjük, majd a talapzathoz, ezután a tető felhelyezése és rögzítése történik meg.

A pavilonokhoz 4 különböző geometriájú tető tartozik, melyek segítségével soroláskor változatos megjelenést tudunk biztosítani a pavilonoknak. Ezek a tetők külön külön is alkalmasak a pavilon lefedésére, csak geometriájukban különböznek.

Megjegyzések:

Jelen terv építész kiviteli terv - nem gyártmányterv. A kivitelezéshez gyártmányterv készítása szükséges tervezői jóváhagyással.

A pavilon jellemzően fa szerkezetű, mely a kivitelező által méretezett kapcsolatokkal kell készüljön, ezeket a gyártmányterven szükséges feltüntetni. Az egyes elemek közötti kapcsolatokat biztosító pántok szintén kivitelező által méretezettek.

A gyártás előtt a méretek és pozíciók ellenőrizendők!

A gyenge- és erősáramú berendezések kialakítása nem képezi a kiviteli terv részét!

KIVITELI TERVDOKUMENTÁCIÓ

TERVFEJEZET: ÉPÍTÉSZET
RAJZ NEVE: NÉZETEK
LÉPTÉK: 1:50
RAJZ SZÁMA: É-k-N-01/00
DÁTUM: 2015-10-05

ALAPRAJZ